Поз. Обознач.	Наименование	Кол.	Примечание
AA1	Модуль релейного вывода NLS-16R-Ethernet-PoE	1	
AA2	ПЛК с портом Ethernet	1	
AA3-AA18	Источник напряжения до =30В (~250В)	16	
Rн1...Rн16	Нагрузка	16	
G1	Источник питания NLS-6024	1	
G2	Сетевой коммутатор с PoE	1	

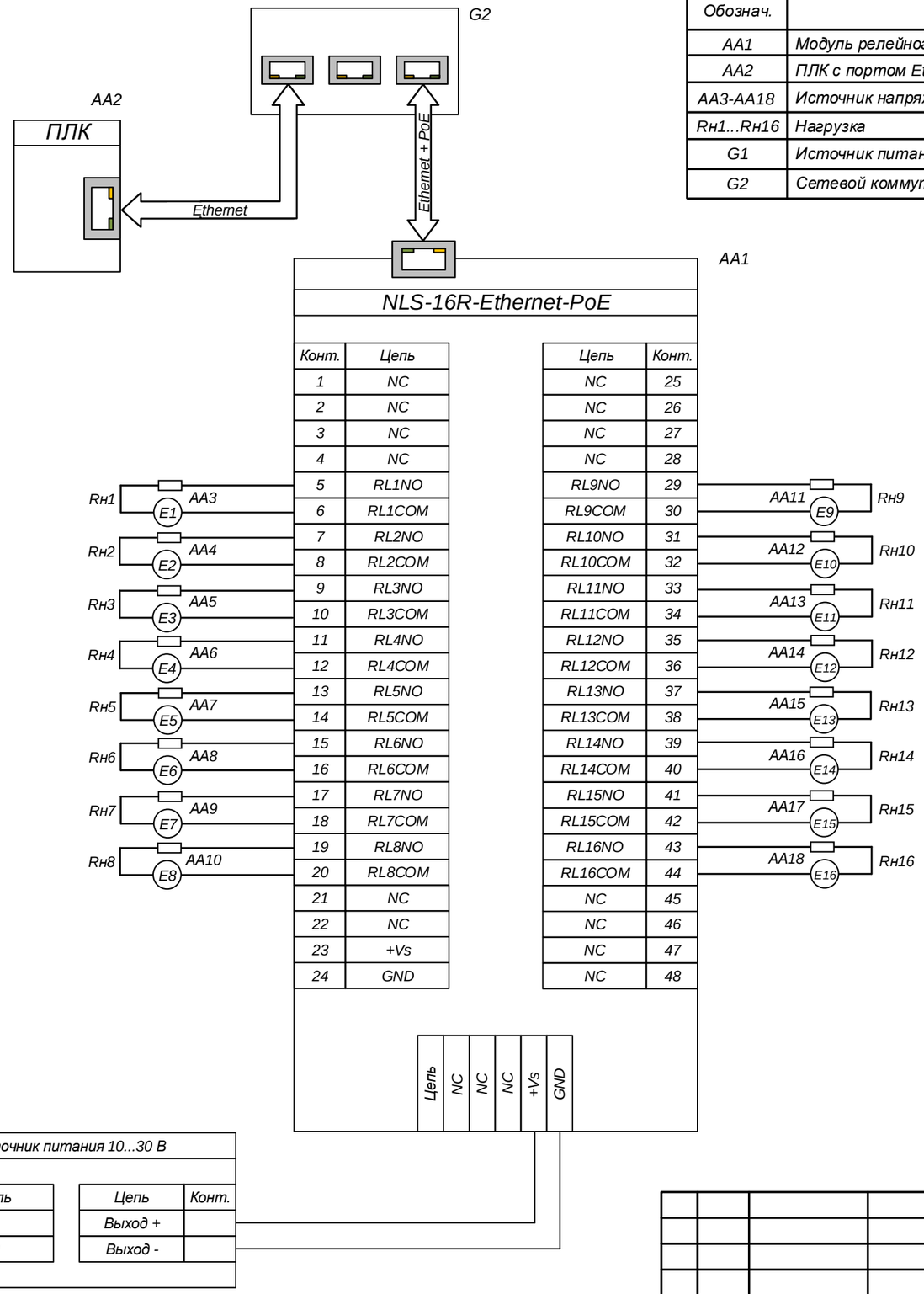

Примечания

1. NC = Not Connected (не подключен);

Изм	Лист	№ докум	Подп	Дата
Разраб				
Пров				
Т.контр.				
Н.контр				
Утв				

NLS-16R-Ethernet-PoE

Подключение нагрузки к релейным выходам модуля

(Схема подключения)

Лит	Масса	Масштаб
Лист 1	Листов 1	

НИЛ АП ООО

Перв. примен.

Инв.№ дубл.

Взаим.инв.№

Подп. и дата

Инв.№ подл.