Поз. Обознач.	Наименование	Кол.	Примечание
AA1	Промышленный IoT шлюз NLS-Gateway-Zigbee-1RS-1CAN	1	
AA2	ПЛК с портом Ethernet (серии NLScon-RSB или NLScon-RSB-A40)	1	
AA3	Модуль ввода-вывода серии NLS-Ethernet	1	
AA4	Модуль ввода-вывода серии NLS	1	
AA5	Модуль ввода-вывода серии NLS-CAN	1	
G1	Источник питания NLS-6024	1	
G2	Сетевой коммутатор	1	

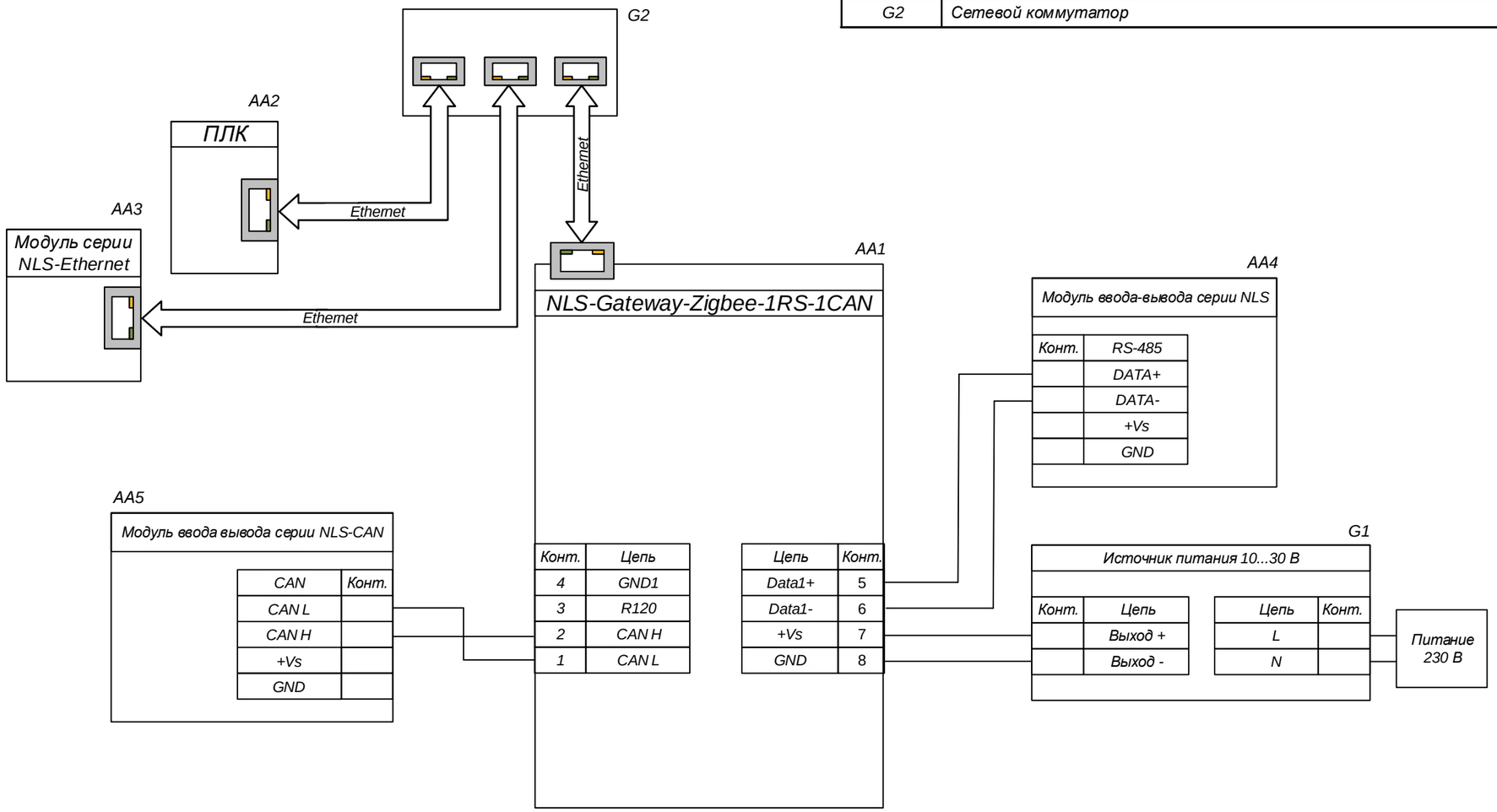

Изм	Лист	№ докум	Подп	Дата
Разраб				
Пров				
Т.контр.				
Н.контр				
Утв				

NLS-Gateway-Zigbee-1RS-1CAN

Подключение промышленного IoT шлюза для сбора данных, управления и организации двустороннего обмена информацией между полевым оборудованием и информационными системами

(Схема подключения)

Лит	Масса	Масштаб

Лист 1 | Листов 1

НИЛ АП ООО

Перв. примен.

Инв.№ дубл.

Взаим.инв.№

Подп. и дата

Инв.№ подл.